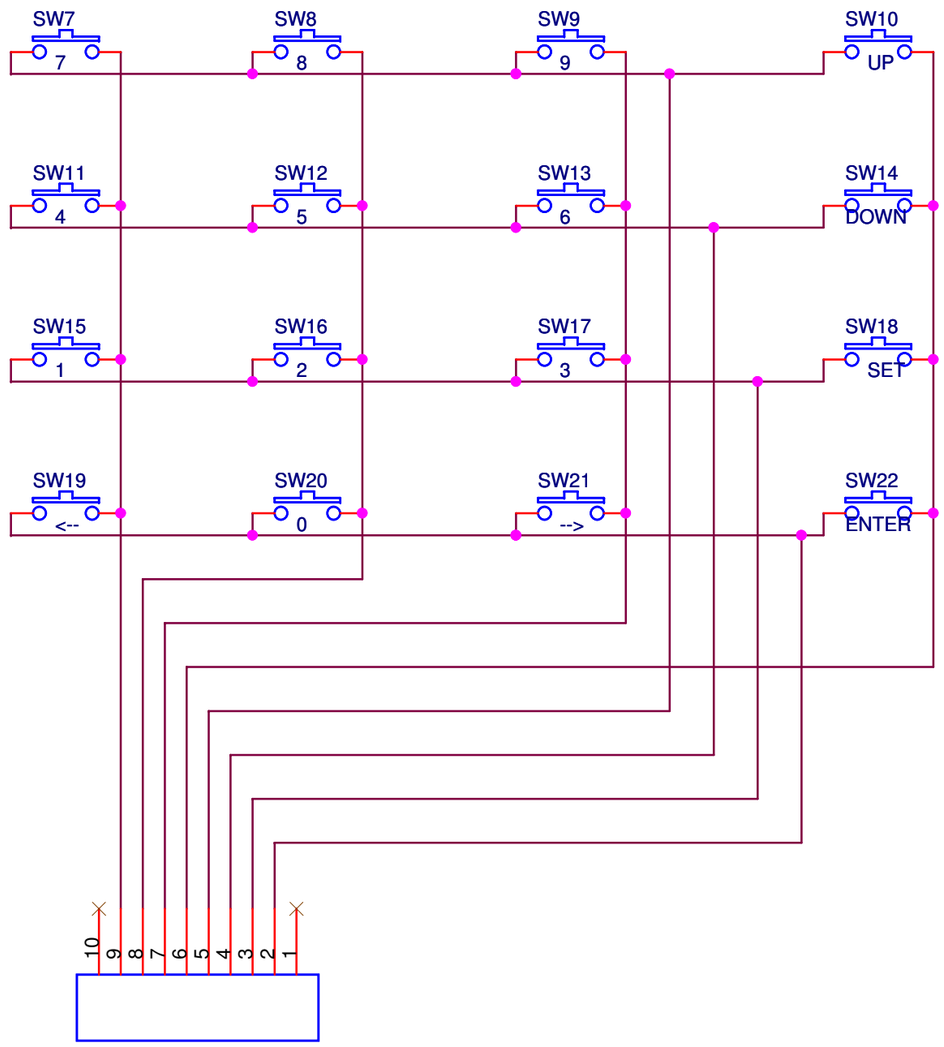
SW7
7
SW8
8
SW9
9
SW10
UP
SW11
4
SW12
5
SW13
6
SW14
DOWN
SW15
1
SW16
2
SW17
3
SW18
SET
SW19
<--
SW20
0
SW21
-->
SW22
ENTER
10
9
8
7
6
5
4
3
2
1